SÉRIE 43

hiltbrand
SYSTEMTECHNIK AG
Tel. +41 (0) 62 896 70 00 info@hiltbrand.ch
www.hiltbrand.ch

GSR®

Electrovanne 2/2 voies
NF - Vanne normalement fermée au repos
NO - Vanne normalement ouverte (option)

Vanne pilotée à membrane attelée.
Fonctionnement sans pression différentielle.
En standard (NF) fermée par la force d'un ressort

■ Électrovanne pour fluides propres liquides ou gazeux

CARACTÉRISTIQUES

Type de commande	Piloté et attelé, sans commutation de la différence de pression
Construction	vanne à siège avec joint à membrane
Raccordement	Raccord taraudé G 1/4 - G 2 DIN ISO 228/1 (BSP)
Position de montage	Actionneur vertical
Plage de pression	0 - 16 bar (voir tableau en page 2)
Fluide acheminé	Liquides ou gazeux, propres et neutres
Viscosité maxi	22 mm²/s
Plages de température	Fluide: -10 °C / +80 °C Environnement: -10 °C / +50 °C En tenant compte d'autres paramètres d'influence
Corps de vanne	Laiton 2.0402 Acier inoxydable 1.4581
Pièces intér. métall.	laiton et inox
Joint	NBR, FKM, EPDM
Tension d'alimentation	AC~ 24V, 110V, 230V DC= 12V, 24V Autres tensions d'alimentation sur demande
Tolér. de tension	-10% / +10%
Consommations	.032 = 11 Watt .148 = 10 Watt Ex .012 = 18 Watt .702 = 25 Watt .692 = 25 Watt .802 = 24 Watt .808 = 24 Watt Ex .322 = 30 Watt .328 = 24 Watt Ex .242 = 46 Watt .248 = 30 Watt Ex .272 = 100 Watt .278 = 47 Watt Ex
Degré de prot.	IP65 selon DIN 60529
Facteur de marche	100% ED-VDE 0580
Type de raccord.	Connecteur DIN 43650, Boîtier de connexion
Protection EX	suiv. 2014/34/EU (ATEX)

GÉNÉRALITÉS

- Fonctionne sans pression différentielle
- Longue durée de vie
- Conception simple et compacte
- Éléments d'étanchéité fiables et robustes
- Longue disponibilité des pièces pour la rechange

FONCTIONS

NF - normalement fermée

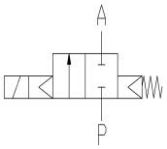

NO – normalement ouverte

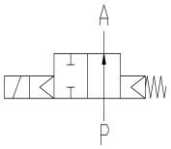

PLAN DE RACCORDEMENT

Pour les bobines AC/DC

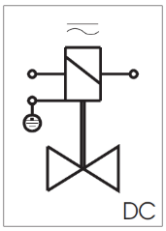

Pour les bobines DC avec redresseur intégré

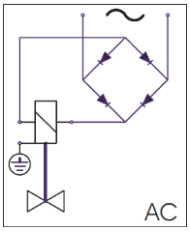

CERTIFICATS

EAC Ex c UL us

DONNÉES TECHNIQUES

				Pressions maxi pour chaque bobine					
G	Siège Ø mm	Kv-débit m³/h	Standard	.032	.012	.702 .802	.322	.242	.272
1/4	13,5	1,8	.4321/..01/	0-10	0-16	0-16	-	-	-
3/8	13,5	3,6	.4322/..01/	0-10	0-16	0-16	-	-	-
1/2	13,5	3,9	.4323/..01/	0-10	0-16	0-16	-	-	-
3/4	27,5	10,8	.4324/..01/	0-6	0-12	0-16	-	-	-
1	27,5	13,0	.4325/..01/	0-6	0-12	0-16	-	-	-
1 1/4	40	22,0	.4326/..01/	-	-	-	0-10	0-16	0-16
1 1/2	40	25,0	.4327/..01/	-	-	-	0-10	0-16	0-16
2	50	30,0	.4328/..01/	-	-	-	0-6	0-16	0-16
Les valeurs Kv du tableau sont valables pour le plus grand actionneurs									

				Pressions maxi pour chaque bobine ATEX				
G	Siège Ø mm	Kv-débit m³/h	Standard	.148	.808	.328	.248	.278
1/4	13,5	1,8	.4321/..01/	0-10	0-16	-	-	-
3/8	13,5	3,6	.4322/..01/	0-10	0-16	-	-	-
1/2	13,5	3,9	.4323/..01/	0-10	0-16	-	-	-
3/4	27,5	10,8	.4324/..01/	0-5	0-16	-	-	-
1	27,5	13,0	.4325/..01/	0-5	0-16	-	-	-
1 1/4	40	22,0	.4326/..01/	-	-	0-3	0-10	0-16
1 1/2	40	25,0	.4327/..01/	-	-	0-3	0-10	0-16
2	50	30,0	.4328/..01/	-	-	0-3	0-6	0-16
Les valeurs Kv du tableau sont valables pour le plus grand actionneurs								

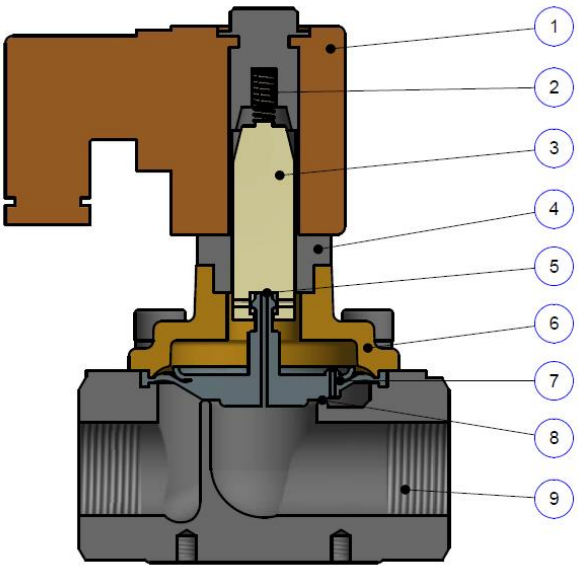

Appellation	
1	Bobine
2	Ressort
3	Noyau plongeur
4	Fourreau
5	Siège pour le pilotage
6	Couvercle
7	Membrane
8	Siège
9	Corps de vanne

DIMENSIONS

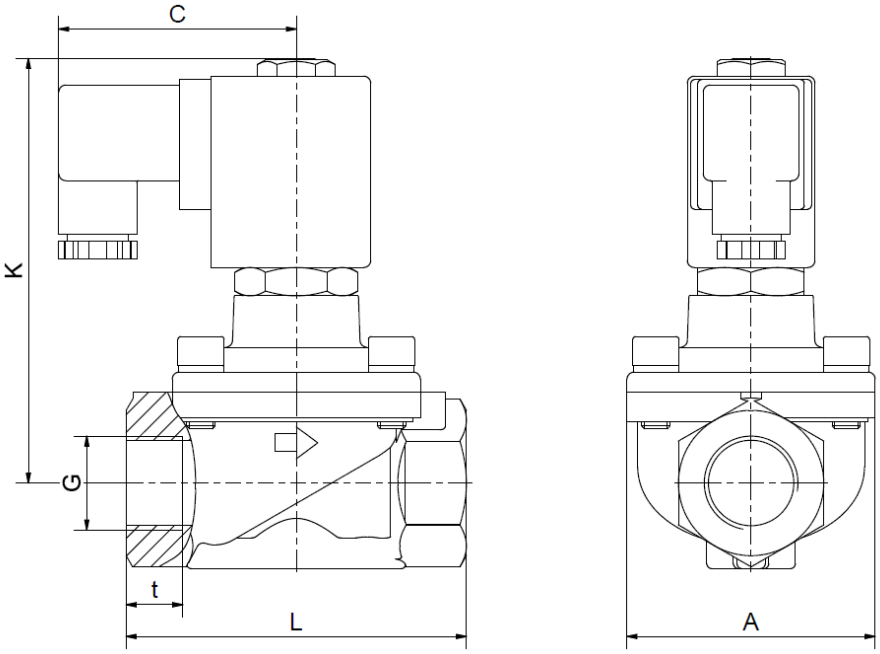

Bobine	.032 / .012 / .148		.702 (.692) **		.802 /.808 (.802-NO /.808-NO)	
Type	4321-23	4324-25	4321-23	4324-25	4321-23	4324-25
G	1/4 -1/2	3/4 - 1	1/4 - 1/2	3/4 - 1	1/4 - 1/2	3/4 - 1
A	48	70	48	70	48	70
C	61	61	67	67	67	67
K	86	96	103 (144)	120 (156)	107 (144)	124 (161)
L	67	96	67	96	67	96
t	12	16	12	16	12	16
kg	0,85	1,5	1,1	1,8	1,1	1,7

Cotes "C" différentes pour les bobines ATEX
** Système magnétique .702 (.692) ne sera plus disponible à partir de 2025.
Les valeurs entre parenthèses se réfèrent à la version NO

Bobine	.322 / .328			.242 /.248			.272 / .278		
Type	4326	4327	4328	4326	4327	4328	4326	4327	4328
G	1 1/4	1 1/2	2	1 1/4	1 1/2	2	1 1/4	1 1/2	2
A	96	96	112	96	96	112	96	96	112
C	77	77	77	93	93	93	107	107	107
K	173	173	179	196	196	205	243	243	251
L	140	140	168	140	140	168	140	140	168
t	22	22	25	22	22	25	22	22	25
kg	4,8	4,5	5,8	6,2	5,9	7,2	10,2	9,9	11,3

Cotes "C" différentes pour les bobines ATEX

INFORMATIONS

- Il est impératif d'observer les instructions d'installation et de sécurité indiquées dans les notices d'utilisation et de maintenance.
- Informations requises lors d'une commande: type de vanne, fonction NF / NO, plage de pression, raccordement, diamètre nominal, nature du fluide, débit, température du fluide et ambiante et tension d'alimentation.
- **Pour obtenir des informations sur l'échauffement et la puissance des bobines magnétiques, veuillez consulter la fiche technique correspondante "Bobines".**
- **Lors de la commande, des plans détaillés spécifiques aux produits et autres informations techniques si nécessaire seront disponibles.**

Merci de noter s'il vous plaît

Chaque application conditionne le choix du type de vanne, avec comme critère principal la résistance des matériaux à la nature du fluide utilisé. La sélection correcte des matériaux nécessite une connaissance de la concentration, de la température et du degré de contamination du fluide. En plus des autres critères comme la pression de service, le débit maximum, viennent s'ajouter les hautes températures, les hautes pressions et les débits élevés qu'il faut prendre en compte pour la détermination des matériaux.

Tous les matériaux de nos vannes, que ce soit pour le corps, les joints ou les électroaimants, sont soigneusement choisis en fonction des différentes applications. Toutes ces informations sont non contractuelles et sont données à titre indicatif. Elles ne sauraient faire l'objet d'une quelconque réclamation en garantie.

SYSTÈME DE CODIFICATION

Série	Raccordement		Corps	Joint			Bobine			Options
. 43	2 3	/	1 0	0 1	/	.	0 1	2	-	x x

21	G 1/4
22	G 3/8
23	G 1/2
24	G 3/4
25	G 1
26	G 5/4
27	G 6/4
28	G 2
28	G 2

08	Inox 1.4581
10	Laiton 2.0402

01	NBR
02	FKM
06	EPDM

03	15 VA / 11 W
01	24 VA / 18,5 W
14	8,5 VA / 10 W
70	25 W
69	25 W
80	24 W
32	30 W
24	46 W
27	100 W

2	Standard IP65
8	2014/34/EU (ATEX)

NO	norm. ouverte
HA	Comm. manuelle
EA	Interr. de fin de course
OF	nettoyé

Le logo GSR est une marque déposée de GSR Ventiltechnik GmbH & Co. KG

Remarque: Tous les textes et les images sont la propriété de GSR Ventiltechnik GmbH & Co. KG et ne doivent pas être reproduits ou modifiés, même en partie, sans autorisation écrite préalable

Les produits originaux peuvent différer de ceux présentés sur les photos, en raison de l'aspect des différents matériaux utilisés, etc.

Sauf erreurs ou omissions

GSR Ventiltechnik
GmbH & Co. KG
Im Meisenfeld 1
D-32602 Vlotho
T +49 5228 779-0
info@ventiltechnik.de
www.ventiltechnik.de