Manomètre - Mise ensemble

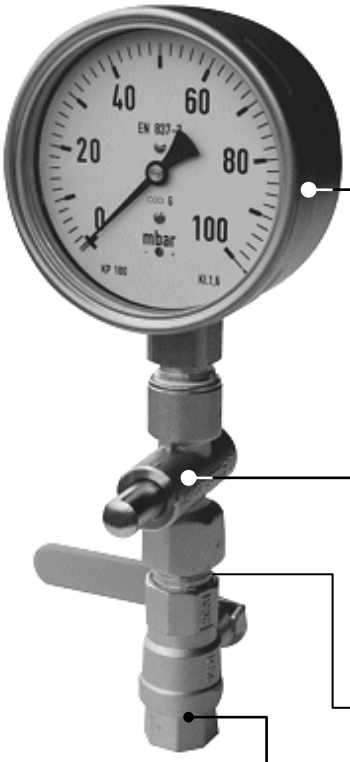

Manomètres à capsule	
Art.-No.:	Plage de mesure [mbar]
319 31199	0 - 40
319 31200	0 - 60
319 31201	0 - 100
319 31204	0 - 160
319 31205	0 - 250
319 31206	0 - 400
319 31207	0 - 600

Manomètres à tube de bourdon	
Art.-No.:	Plage de mesure [bar]
0 803 4015	0 - 1.0
319 807 1015	0 - 1.6
0 803 6015	0 - 2.5
0 803 8015	0 - 6.0
319 807 5015	0 - 10
0 804 0015	0 - 16

Art.-No.: 8050015 Robinet à bouton 1/2"

Art.-No.: K2060060 Mamelon simple 1/2"

Art.-No.: 03100 05 Vanne à bille 1/2"

filetage extérieur sur place

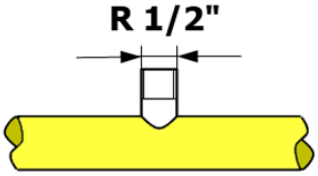

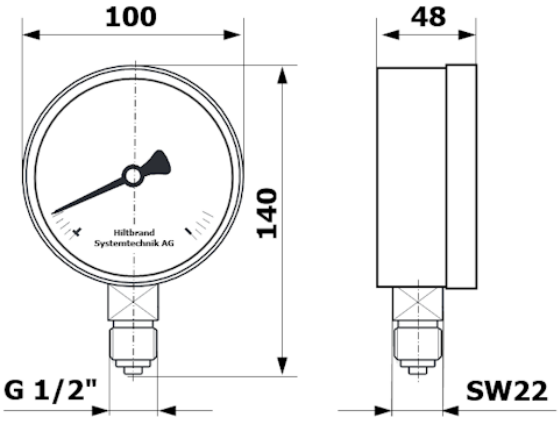

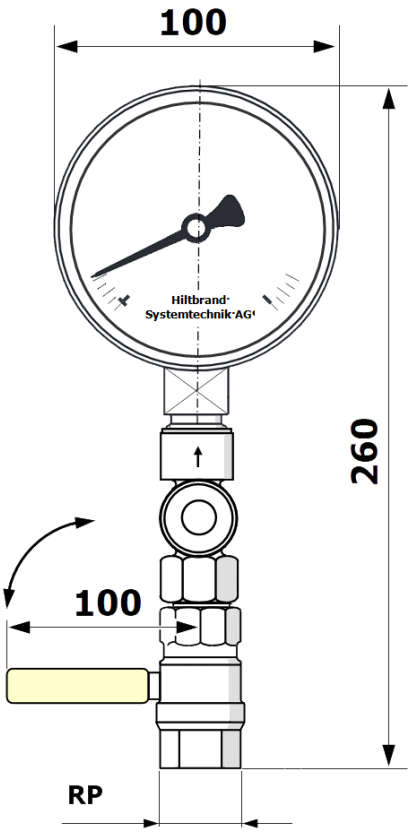

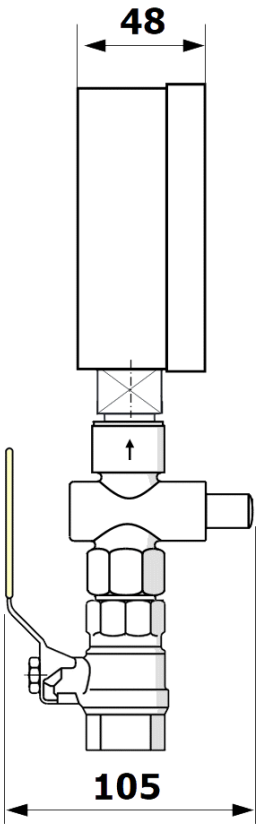

Nous nous réservons le droit d'apporter toutes modifications à nos produits sans préavis

Copyright by Hiltbrand Systemtechnik AG