Manomètres à capsule type KFM

Données techniques

Fonction:	Manomètre avec mécanisme de ressort à capsule. Connexion radiale, Point zéro réglable.
Précision de mesure:	Class 1.6
Plage de mesure:	0 - 25 mbar 0 - 40 mbar 0 - 60 mbar 0 - 100 mbar 0 - 160 mbar 0 - 250 mbar 0 - 400 mbar 0 - 600 mbar
Pression de service:	Max. 1.3 x plage de mesure
Raccordement:	Taraudé mâle Rp 1/2"
Fluides:	Familles de gaz 1, 2, 3 neutres liquides et neutres gazeux
Temp. d'fluide:.:	Max. +65°C

Materiaux

Corps:	Inox
Pièces internes:	Laiton
Raccordement:	Laiton
Joint:	Cuivre
La fenêtre:	Verre

Données de commande

Art.-No.	**Plage de mesure**
319 31198	0 - 25 mbar
319 31199	0 - 40 mbar
319 31200	0 - 60 mbar
319 31201	0 - 100 mbar
319 31204	0 - 160 mbar
319 31205	0 - 250 mbar
319 31206	0 - 400 mbar
319 31207	0 - 600 mbar

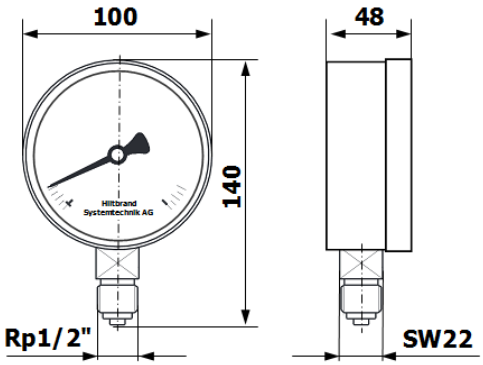

Nous nous réservons le droit d'apporter toutes modifications à nos produits sans préavis

Copyright by Hiltbrand Systemtechnik AG