Vannes à bille avec actionneur électrique 1/2" - 1" 24 VAC/DC

Vanne à bille

Fonction:	2/2-voies, passage intégral
Pression de service:	Max. 16 bar
Raccordement:	Taraudé ff Rp
Corps:	Inox 1.4408
Boule:	Inox 1.4408
Joint de la boule:	PTFE
Fluides:	Neutres, propres, liquides et air
Temp. du fluide:	Max. +80°C

Actionneur électrique:

Typ:	03
Fonction:	sans rappel automatique
Corps:	Aluminium
Vitesse de lev. 90°:	Env.12 secondes
Tension de racc.:	24 VAC/DC 0.85 A (3.3 A)
Durée sous tension:	50%
Raccordement él.:	Presse-étoupes 2 x M20x1.5
Degré de protection:	IP65
Temp. ambiante:	-10°C / +50°C
Com. d´arrêt de sécur.	Vis à tête creuse avec clé
Contact fin de course:	Sans pot. (ouvert, fermée), max. 250 VAC / 3A
Chauffage:	Interne, 3 Watt
Position de montage:	Actionneur vertical en haut a horizontal

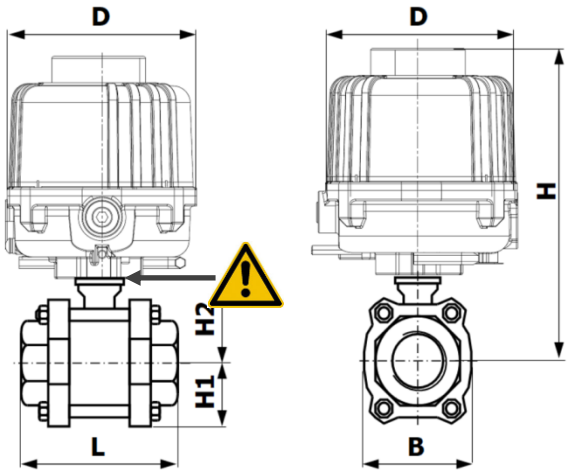

Encombrements (mm)

Art.-No.	Rp	L	B	D	H	H1	H2
08 03 05X 24	1/2"	75	40	120	175	23	43
08 03 07X 24	3/4"	80	50	120	177	28	45
08 03 10X 24	1"	90	60	120	186	31	54

Raccordement électrique

Raccordement électrique par NIBT et règlements locaux

Avis: Borne 2 (chauffage) optionnel raccordable

La vannes doit être monté que la commande d'urgence est toujours accessible.

NIBT = Normes d'installation basse tension

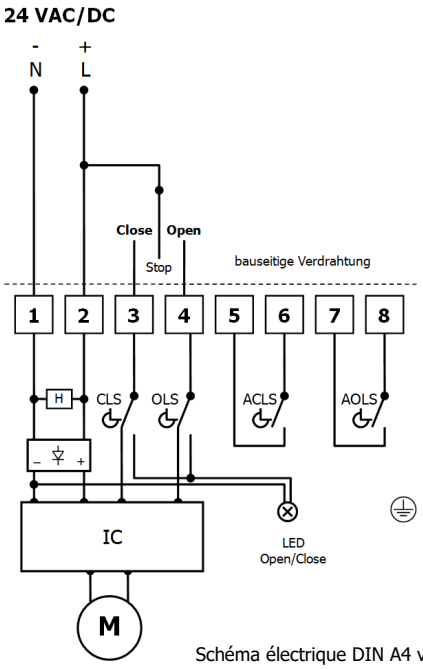

Schéma électrique DIN A4 voir page 2

Nous nous réservons le droit d'apporter toutes modifications à nos produits sans préavis.

Copyright by Hiltbrand Systemtechnik AG

Vannes à bille avec actionneur électrique 1/2" - 1" 24 VAC/DC

Schéma électrique pour actionneur type 03

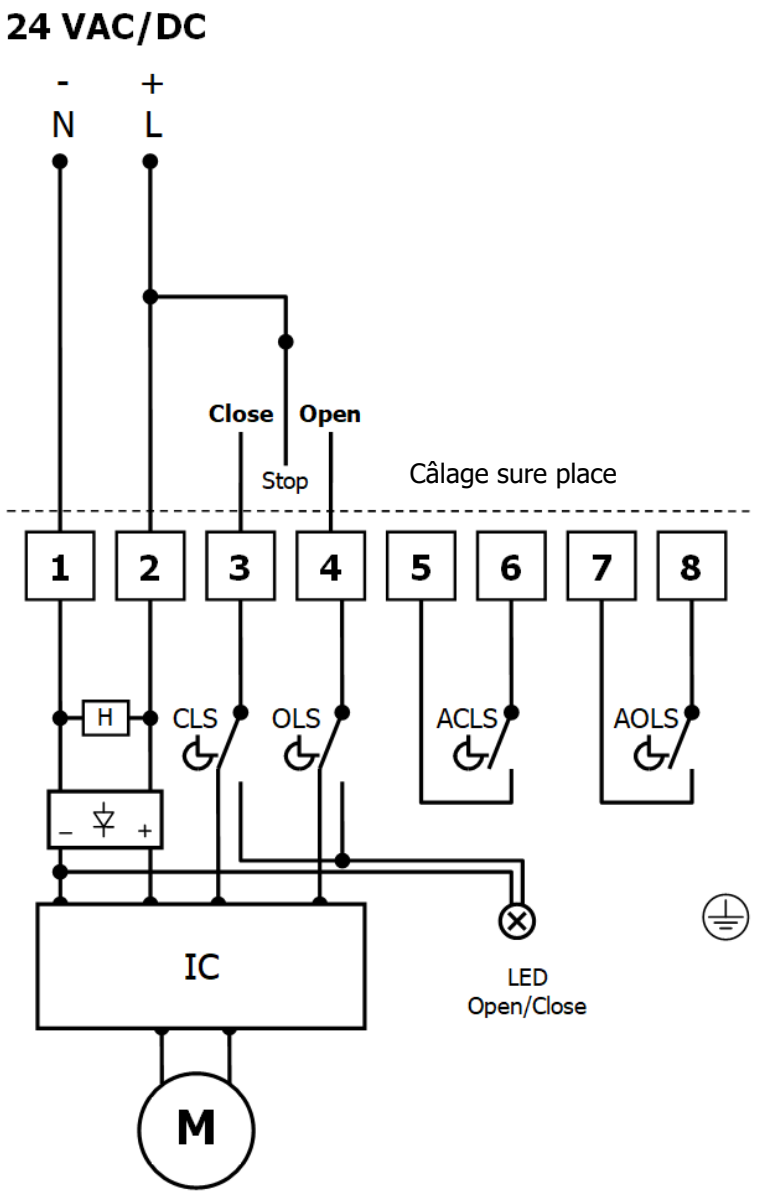

CLS	Contact fin de course "fermée"
OLS	Contact fin de course "ouvert"
ACLS	add. contact fin de course "fermée"
AOLS	add. contact fin de course "ouvert "
H	Chauffage

Avis: La borne 2, doit impérativement être connecté

Nous nous réservons le droit d'apporter toutes modifications à nos produits sans préavis.
Copyright by Hiltbrand Systemtechnik AG