Vanne motorisée 1/2" – 1 1/4"

24 VDC

Vanne à bille

Fonction:	2/2-voies, passage intégral
Pression de service:	Max. 10 bar
Raccordement:	Taraudé femelle, femelle
Corps:	Inox 1.4408
Boule:	Inox 1.4408
Joint de la boule:	PTFE
Fluides:	L'eau potable, liquides, neutres, propres et air
Temp. du fluide:	Max. +65°C

SVGW

Actionneur électrique:

Type:	02
Fonction:	Sans rappel automatique
Corps:	Plastique
Tem de manoeuvre:	90° env. 13-15 secondes
Tension de racc.:	24 VDC 0.25 A (0.7 A)
Durée sous tension:	30%
Câble de raccordement:	ca. 1m, 7 pôles 0.5mm2
Degré de protection:	IP65
Temp ambiante:	-10°C / +50°C
Com. d´arrêt de sécur.:	Vis à tête creuse avec clé, a utiliser uniquement hors tension
Contact fin de course:	Sans pot. (ouvert, fermé)
Position de montage:	Actionneur vertical en haut à horizontal
Agrément:	SSIGE (l'eau potable)

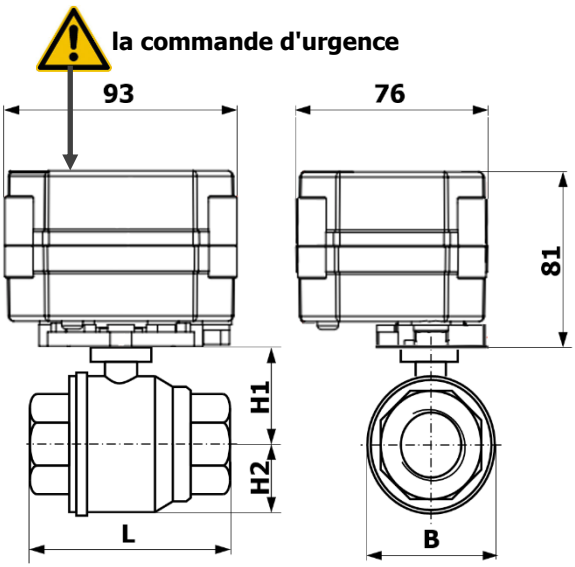

Encombrements (mm)

Art.-No.	Rp	L	B	H1	H2
08 02 05X TW24	1/2"	75	40	35	20
08 02 07X TW24	3/4"	80	50	40	25
08 02 10X TW24	1"	90	60	55	30
08 02 12X TW24	1 ¼"	110	70	60	35

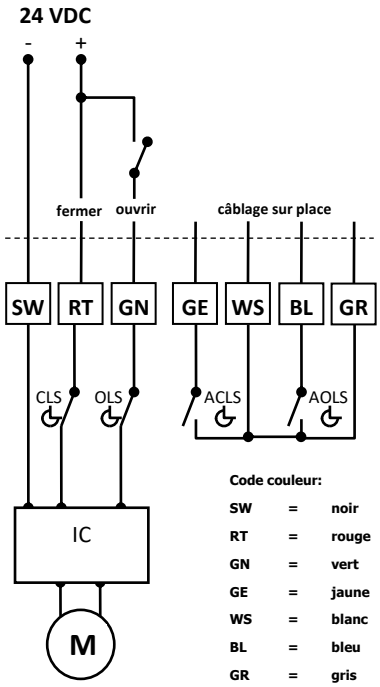

Raccordement électrique

Raccordement électrique par NIBT et règlements locaux

La vannes doit être monté que la commande d'urgence est toujours accessible.

NIBT = Normes d'installation basse tension

Schéma électrique DIN A4 voir page 2

Nous nous réservons le droit d'apporter toutes modifications à nos produits sans préavis.

Copyright by Hiltbrand Systemtechnik AG

Vanne motorisée 1/2" – 1 1/4" type 02

24 VDC

Schéma électrique

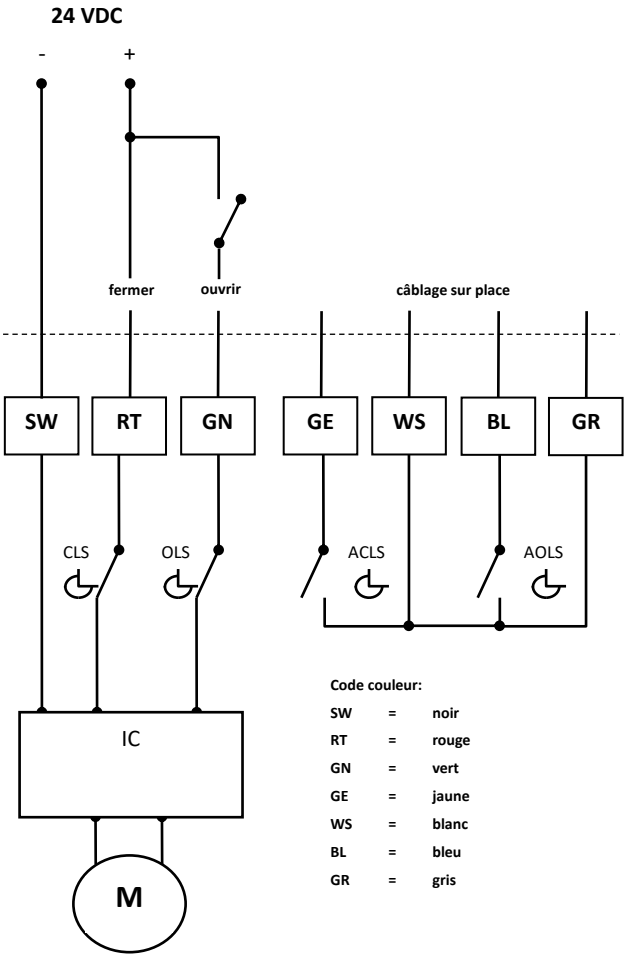

Code couleur:

SW	=	noir
RT	=	rouge
GN	=	vert
GE	=	jaune
WS	=	blanc
BL	=	bleu
GR	=	gris

CLS	Contact fin de course "fermée"
OLS	Contact fin de course "ouvert"
ACLS	add. contact fin de course "fermée"
AOLS	add. contact fin de course "ouvert "

Nous nous réservons le droit d'apporter toutes modifications à nos produits sans préavis.

Copyright by Hiltbrand Systemtechnik AG