Temperaturfühler
Typ TF-10-TH

Funktion

Funktion:	Umwandlung eines Temperaturwertes in einen stetigen ohmschen Wert, welcher von einem Steuergerät z.B. **switchclock** (analoger Sensoreingang) ausgewertet werden kann.

Technische Daten

Typ:	TF-10-TH
Technik:	NTC-Widerstand 10 kOhm
Werkstoff:	Hülse: Edelstahl 1.4571 Kabel: Silikon
Messbereich:	-20°C / +150°C
Ausgangssignal:	0..10 kOhm
Anschluss elektrisch:	2-Leiter potentialfrei, ca. 3.8 Meter
Schutzart:	IP67
Umgebungstemp.:	-20°C / +150°C

Abmessungen [mm]

Art.-No.	Typ
05 100981	Temperaturfühler Tauchfühler
05 100982	Temperaturfühler Anlegebauform
Optional:	
05 100981.50	Tauchhülse zu Tauchfühler (Edelstahl)

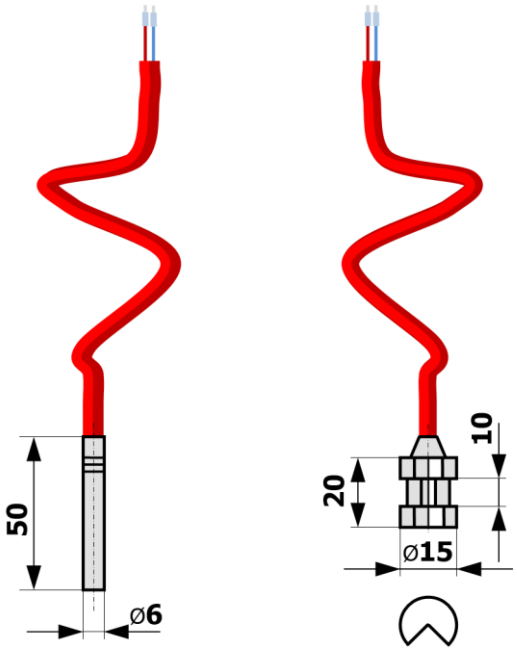

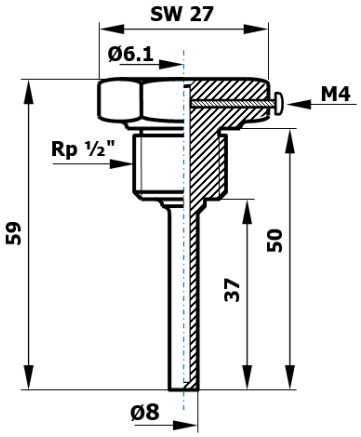

Tauchhülse
(optional)

Copyright by Hiltbrand Systemtechnik AG

Hiltbrand Systemtechnik AG · Eichlistrasse 17 · CH-5506 Mägenwil · ISO 9001 · ISO 45001
Telefon +41 (0)62 896 70 00 · info@hiltbrand.ch · www.hiltbrand.ch