Flüssigkeitsmelder

Typ FM-HST

Sensor

Technik:	Optischer Flüssigkeitsmelder mit potentialfreiem Wechselkontakt (Öffner oder Schliesser). Dieser kann an beliebige kundenseitige Steuerungen (Gebäudeleitsysteme) angeschlossen werden.
Funktion:	Leck- oder Füllstand-Überwachung von Flüssigkeiten.
Platzierung:	Auffangwannen, Böden, Zwischenböden, Kühldecken, Schächte, unterhalb von Rohrinstallationen, Maschinen, Anlagen oder anderen Gebäudeteilen im Bereich Heizung, Lüftung, Klima, Kälte, Sanitär.

made in switzerland

Technische Daten

Typ:	FM-HST
Gehäuse:	Kunststoff PC / ABS halogenfrei
Medien:	Leitende und **nichtleitende**
Beispiele Medien:	Wasser, Trinkwasser, Brauchwasser, Osmosewasser, Demineralisiertes-Wasser. Das Kunststoff-Fühlergehäuse ist gegen viele schwache Säuren, Laugen und andere Flüssigkeiten wie Kühlmittel, Öle usw. chemisch beständig. Bitte fragen Sie uns für Ihr Medium und Ihre Anwendung an.
Mediumstemp.:	-20°C / +80°C
Umgebungstemp.:	Max. +50°C
Anschlussspannung:	9-28 VDC oder 12-24 VAC
Schutzart:	IP67
Leistungsaufnahme:	VDC: ca. 250 mW / VAC: ca. 400 mW
Einschaltdauer:	100%
Schaltkontakt:	Wechselkontakt COM, NC, NO
Schaltleistung:	Max. 300 mA 30 VDC / 42 VAC
Anschlusskabel:	ca. 3.5 Meter, 5 polig Hinweis: Muss das Anschlusskabel bauseits verlängert werden, so muss der Leitungsquerschnitt min. 0.5 mm² betragen!
Funktionsanzeige LED:	Grün: Betriebsanzeige Rot: Störung, Flüssigkeitserkennung
Befestigung:	Zentrale Bohrung ø 6 mm für fixe Befestigung oder loses Aufstellen. Der Melder hat 3 höhenverstellbare Stellschrauben Dreipunktauflage ➔ kein Wackeln.

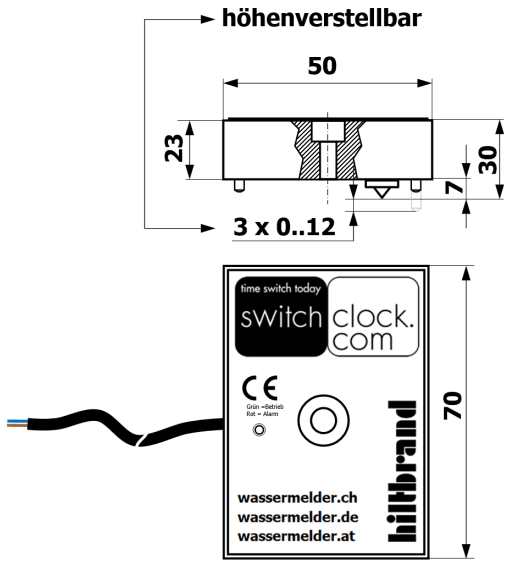

Abmessungen

Art.-No:	L	B	H	Kabellänge
05 100945	70	50	30-40	ca. 3.5 Meter

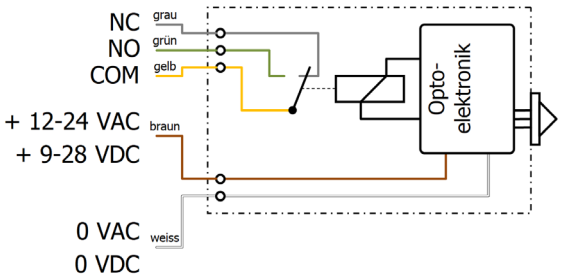

Copyright by Hiltbrand Systemtechnik AG

Hiltbrand Systemtechnik AG · Eichlistrasse 17 · CH-5506 Mägenwil · ISO 9001 · ISO 45001
Telefon +41 (0)62 896 70 00 · info@hiltbrand.ch · www.hiltbrand.ch