Drucksensor

Typ DS-A10

Funktion

Funktion:	Druckmessumformer, dient zur Umwandlung eines Druckwertes in ein stetiges elektrisches Signal (4..20 mA)

Technische Daten

Typ:	DS-A10
Werkstoffe:	Gehäuse: 1.4404 Leitungsdose: Kunststoff PA
Druckanschluss:	Aussengewinde Rp 1/2"
Messbereich:	0..10 bar
Genauigkeit:	Kleiner ± 0.5 % der Messspanne
Anschlussspannung:	10-30 VDC
Ausgangssignal:	4..20 mA (2-Leiter)
Anschluss elektrisch:	Leitungsdose DIN 175301-803 A
Schutzart:	IP65
Medium:	Wasser, neutrale, saubere, flüssige und gasförmige Medien
Mediumstemperatur:	0°C / +80°C
Umgebungstemp.:	0°C / +80°C
Einbaulage:	Beliebig Kalibriert für senkrechte Einbaulage mit Prozessanschluss nach unten

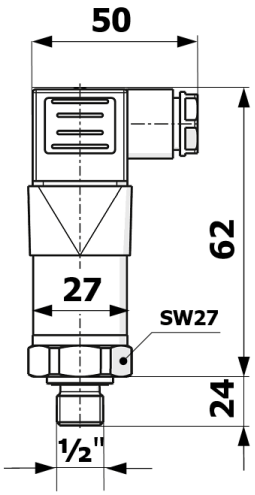

Bestelldaten

Art.-No.	Messbereich
05 100998	0..10 bar

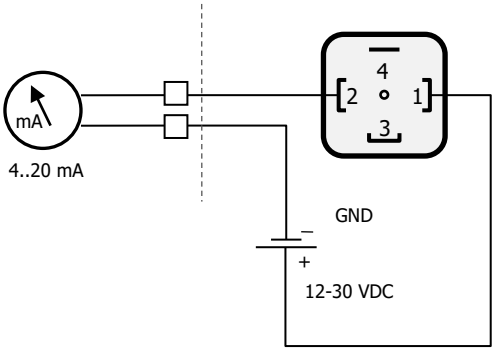

Copyright by Hiltbrand Systemtechnik AG

Hiltbrand Systemtechnik AG · Eichlistrasse 17 · CH-5506 Mägenwil · ISO 9001 · ISO 45001
Telefon +41 (0)62 896 70 00 · info@hiltbrand.ch · www.hiltbrand.ch