BAUREIHE K35

hiltbrand
SYSTEMTECHNIK AG
Tel. +41 (0) 62 896 70 00 info@hiltbrand.ch
www.hiltbrand.ch

GSR®

2/2-Wege Magnetventil
NC - Ventil in Ruhestellung geschlossen (Standard)
NO - Ventil in Ruhestellung geöffnet (optional)

Zwangsgesteuertes Kolbenventil.
Für den Betrieb ist keine Mindestdruckdifferenz notwendig.
Im Standard (NC) schließt das Ventil mit Federkraft

- **Magnetventil für einen erweiterten Temperaturbereich**

TECHNISCHE DATEN

Steuerungsart	Zwangsgesteuert, ohne Druckdifferenz schaltend
Konstruktion	Kolbensitzventil
Anschluss	Muffenanschluss G1/4 - G2 DIN ISO 228/1 (BSP) Weitere Anschlussarten wie NPT auf Anfrage
Einbaulage	mit stehendem Antrieb
Druckbereich	0 - 40 bar (siehe Tabelle Seite 2)
Durchflussmedium	Saubere, neutrale, gasförmige und flüssige Medien
max. Viskosität	22 mm²/s
Temperaturbereich	Medium: -60 °C / +80 °C Umgebung: -55 °C / +50 °C Unter Berücksichtigung weiterer Einflussparameter
Ventilgehäuse	Messing 2.0402 Edelstahl 1.4581
Metall. Innenteile	Messing und Edelstahl
Dichtung	PTFE
Anschlussspannung	AC~ 24V, 110V, 230V DC= 12V, 24V Weitere Anschlussspannungen auf Anfrage verfügbar
Spannungstoleranz	-10% / +10%
Leistungsaufnahme	S802 = 24 Watt .808 = 24 Watt Ex S322 = 30 Watt .328 = 24 Watt Ex .242 = 46 Watt .248 = 30 Watt Ex .272 = 100 Watt .278 = 47 Watt Ex
Schutzart	IP65 nach DIN 60529
Einschaltdauer	100% ED-VDE 0580
Anschlussart	Klemmkasten
Ex-Schutz	gem. 2014/34/EU (ATEX)

VENTIL-MERKMALE

- Für kalte Medien bis -60 °C
- Schaltet ohne Druckdifferenz
- Hohe Lebensdauer
- Hochwertige Werkstoffe
- Zuverlässige, belastbare Dichtelemente

SCHALTFUNKTION

NC – stromlos geschlossen

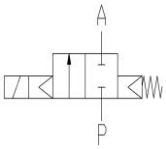

NO – stromlos geöffnet

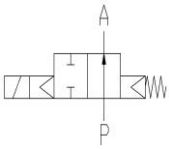

ANSCHLUSSPLAN

Für AC/DC Spulen

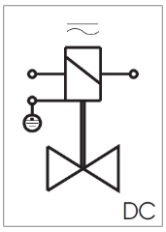

Für DC Spulen mit integr. Gleichrichter

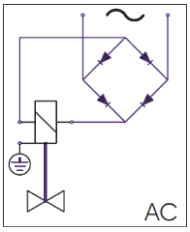

ZERTIFIKATE

TECHNISCHE EIGENSCHAFTEN

				max. Druck bei Magnettype							
G	Sitz Ø mm	Kv-Wert m³/h	Standardtype	S802		S322*		.242		.272	
				NC	NO	NC	NO	NC	NO	NC	NO
1/4	13,5	1,8	.3521/..04/	0-40	0-30	0-40	0-40	-	-	-	-
3/8	13,5	4,0	.3522/..04/	0-40	0-30	0-40	0-40	-	-	-	-
1/2	13,5	4,5	.3523/..04/	0-40	0-30	0-40	0-40	-	-	-	-
3/4	27,5	11,5	.3524/..04/	0-16	0-12	0-40	0-25	0-40	0-40	-	-
1	27,5	13,0	.3525/..04/	0-16	0-12	0-40	0-25	0-40	0-40	-	-
1 1/4	40	29,0	.3526/..04/	-	-	0-25	0-16	0-40	0-40	0-40	0-40
1 1/2	40	33,0	.3527/..04/	-	-	0-25	0-10	0-40	0-40	0-40	0-40
2	50	49,0	.3528/..04/	-	-	0-6	-	0-16	0-16	0-40	0-40

Die Kv-Werte in der Tabelle gelten für das größere Magnetsystem
*** Die Druckbereiche können sich bei Verwendung von Optionen wie Handbetätigung oder Endschalter verringern.**

				max. Druck bei Magnettype ATEX Ex			
G	Sitz Ø mm	Kv-Wert m³/h	Standardtype	.808	.328*	.248	.278
1/4	13,5	1,8	.3521/..04/	0-30	0-40	-	-
3/8	13,5	4,0	.3522/..04/	0-30	0-40	-	-
1/2	13,5	4,5	.3523/..04/	0-30	0-40	-	-
3/4	27,5	11,5	.3524/..04/	0-12	0-25	0-40	-
1	27,5	13,0	.3525/..04/	0-12	0-25	0-40	-
1 1/4	40	29,0	.3526/..04/	-	0-16	0-25	0-40
1 1/2	40	33,0	.3527/..04/	-	0-16	0-25	0-40
2	50	49,0	.3528/..04/	-	0-2	0-10	0-16

Die Kv-Werte in der Tabelle gelten für das größere Magnetsystem
*** Die Druckbereiche können sich bei Verwendung von Optionen wie Handbetätigung oder Endschalter verringern.**

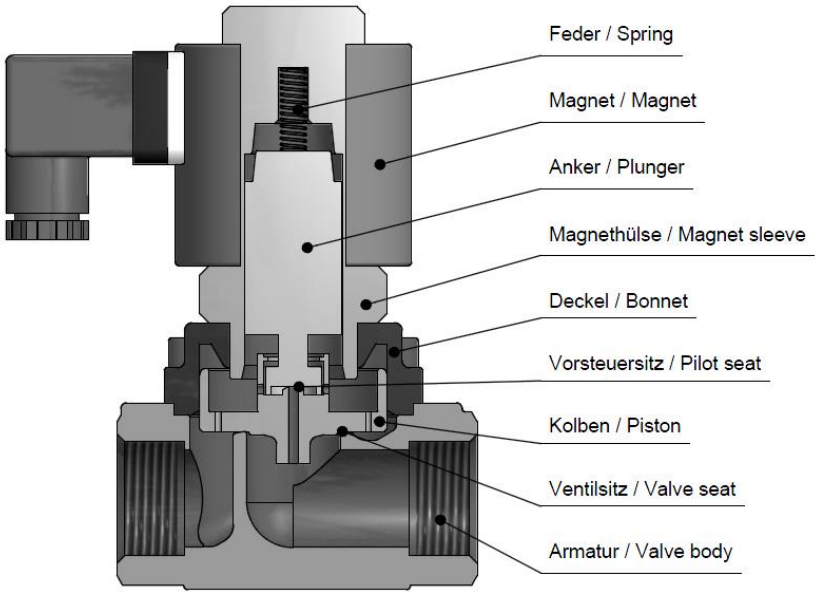

ABMESSUNGEN

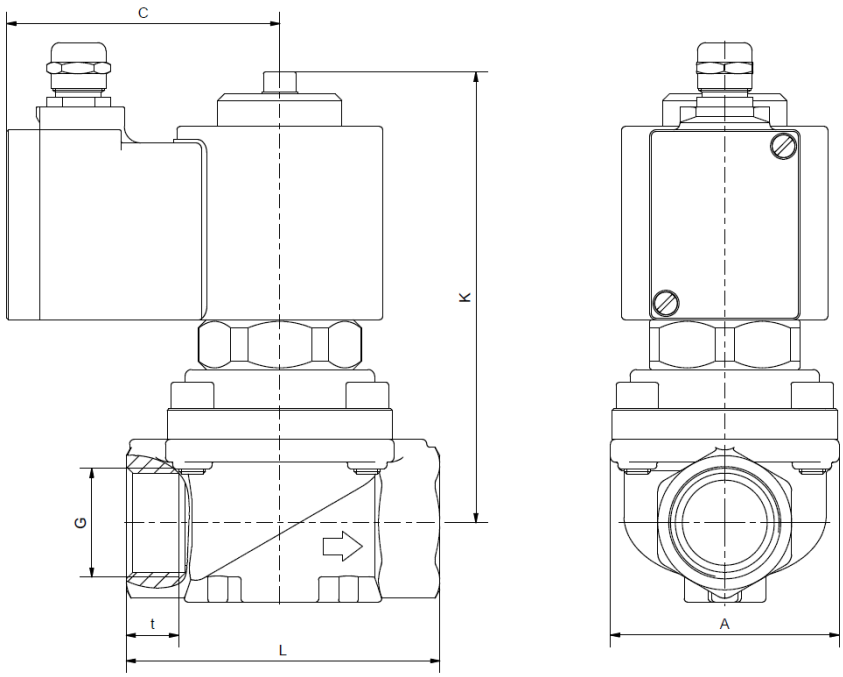

Magnet	S802 / .808					S322 / .328				
Typ	K3521	K3522	K3523	K3524	K3525	K3521	K3522	K3523	K3524	K3525
G	1/4	3/8	1/2	3/4	1	1/4	3/8	1/2	3/4	1
A	48	48	48	70	70	48	48	48	70	70
C	70	70	70	70	70	77	77	77	77	77
K	104	104	104	122	122	148	148	148	138	138
L	67	67	67	96	96	67	67	67	96	96
t	12	12	12	16	16	12	12	12	16	16
kg	1,5	1,5	1,4	2,3	2,2	2,4	2,3	2,3	3,1	3,0

Magnet	S322/ .328		.242 / .248					.272 / .278		
Typ	K3526	K3527	K3524	K3525	K3526	K3527	K3528	K3526	K3527	K3528
G	1 1/4	1 1/2	3/4	1	1 1/4	1 1/2	2	1 1/4	1 1/2	2
A	96	96	70	70	96	96	112	96	96	112
C	77	77	93	93	93	93	93	107	107	107
K	148	148	178	178	188	188	186	218	218	239
L	140	140	96	96	140	140	168	140	140	168
t	22	22	16	16	22	22	22	22	22	22
kg	4,8	4,7	4,7	4,6	6,5	6,3	7,6	10,1	10,0	11,5

INFORMATIONEN

- Bitte beachten Sie unbedingt die Installations- und Sicherheitshinweise in unseren Betriebs- und Serviceanleitungen.
- Notwendige Bestellangaben: Ventiltyp, Funktion NC/NO, Druckbereich, Anschluss, Nennweite, Medium, Durchflussmenge, Medium, Mediums- und Umgebungstemperatur, Anschluss-Spannung.
- **Hinweise zur Erwärmung und Leistung von Magnetspulen sind dem entsprechenden Datenblatt "Spulen" zu entnehmen.**
- **Detaillierte produktspezifische Zeichnungen und weitere technische Angaben werden im Auftragsfall zur Verfügung gestellt.**

BITTE BEACHTEN

Der jeweilige Einsatzfall ist entscheidend für die Ventilausführung, wobei als wesentlicher Faktor hierbei die Beständigkeit der Werkstoffe gegenüber dem Betriebsmedium hervorzuheben ist. Maßgebend für die richtige Werkstoffauswahl ist das Wissen über die Konzentration, Temperatur und den Grad der Verunreinigung des Mediums. Weitere Kriterien sind der Betriebsdruck und max. Volumenstrom, denn ebenso wie hohe Temperaturen sind auch hohe Drücke und Strömungsgeschwindigkeiten bei der Werkstoffauswahl zu beachten.

Alle Werkstoffe unserer Ventile, sei es für Gehäuse, Dichtungen oder Magnete, werden entsprechend den unterschiedlichen Anwendungsbereichen sorgfältig ausgewählt. Alle Angaben sind unverbindlich und dienen zur Orientierung. Garantieforderungen können daraus nicht abgeleitet werden.

BESTELLNUMMERNSYSTEM

Typ	Anschluss		Gehäuse	Dichtung			Magnet			Option
K35	**23**	**/**	**10**	**04**	**/**	**S**	**80**	**2**	**-**	**xx**

21	G 1/4	08	Edelstahl 1.4581	80	24 W	2	Standard IP65
22	G 3/8	10	Messing 2.0402	32	30 W	8	2014/34/EU (ATEX)
23	G 1/2			24	46 W		
24	G 3/4	04	PTFE	27	100 W		
25	G 1						
26	G 5/4						
27	G 6/4						
28	G 2						

NO	stromlos geöffnet
HA	Handnotbetätigung
OF	gereinigt

Das GSR-Logo ist eine registrierte Marke der GSR Ventiltechnik GmbH & Co. KG

Hinweis: Alle Texte und Bilder sind Eigentum der GSR Ventiltechnik GmbH & Co. KG und dürfen nicht ohne schriftliche Genehmigung, auch nicht in Auszügen, vervielfältigt oder verändert werden

Originalprodukte können aufgrund unterschiedlicher Materialien, etc. von den abgebildeten Produktfotos abweichen

Irrtum und Änderungen vorbehalten

GSR Ventiltechnik
GmbH & Co. KG
Im Meisenfeld 1
D-32602 Vlotho
T +49 5228 779-0
info@ventiltechnik.de
www.ventiltechnik.de