Sicherheitsventil für Gas Typ G211

1/2"

Technische Daten

Typ:	G211
Eigenschaften:	Sicherheitsventil für Gas **EN 161, Klasse A** Sicherheitsventile für Gas der Baureihe G211 sind zum Sichern, Absperren und Freigeben der Gaszufuhr zu Gasverbrauchseinrichtungen bestimmt.
Technik:	2/2 Wegeventil, direkt gesteuert Stromlos geschlossen (NC), schnell schliessend < 1 Sekunde.
Betriebsdruck:	1 bar / 4.3 bar, siehe Tabelle unten
Anschluss:	Innengewinde G 1/2"
Medium:	Gase der Gasfamilien 1,2,3
Umgebungstemp.:	-15°C / +60°C
Anschlussspannung:	230 VAC, 24 VAC oder 24 VDC **Achtung**: Spule nur auf dem Magnetventil unter Spannung setzen!
Einschaltdauer:	100%
Elektroanschluss:	Leitungsdose EN 175 301-803
Schutzart:	IP65
Einbaulage:	Antrieb senkrecht stehend bis waagrecht liegend, in trockener Umgebung, vor Feuchtigkeit schützen.
Zulassung:	SVGW-G

SVGW

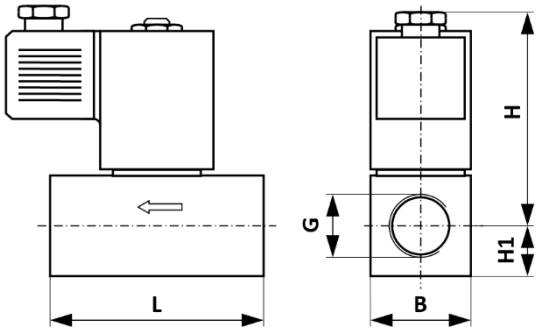

Werkstoffe

Ventilkörper:	Messing
Innenteile:	Messing / Edelstahl
Dichtung:	NBR

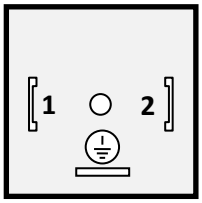

Abmessungen

Art.-No.:	G	P_{max}	L	B	H	H1	V
5367/1001/.412	1/2"	4.3 bar	54	30	65	15	230AC
5367/1001/.412 24AC	1/2"	4.3 bar	54	30	65	15	24AC
5367/1001/.412 24DC	1/2"	1.0 bar	54	30	65	15	24DC

Anschlussspannung	1	2
230 VAC, 24 VAC	L	N
24 VDC	+	-

Elektroanschluss

Elektroanschluss nach NIN und örtlichen Vorschriften.

Bei der Installation, die Spule nicht als Hebel zum Anziehen verwenden!

L = Phase 230V (AC)
N = Neutralleiter
PE = Schutzleiter
+ = Pluspol
- = Minuspol

Copyright by Hiltbrand Systemtechnik AG

Hiltbrand Systemtechnik AG · Eichlistrasse 17 · CH-5506 Mägenwil · ISO 9001 · ISO 45001
Telefon +41 (0)62 896 70 00 · info@hiltbrand.ch · www.hiltbrand.ch