Motorkugelhahn für Trinkwasser 1/2" - 2"

24 VDC ATEX

Kugelhahn

Funktion:	2/2 Wege-Kugelhahn mit vollem Durchgang
Betriebsdruck:	Max. 10 bar
Anschluss:	Innengewinde Rp
Gehäuse:	Edelstahl 1.4408
Kugel:	Edelstahl 1.4408
Dichtung Kugel:	PTFE
Medium:	Trinkwasser, neutrale, saubere, flüssige und Luft
Mediumstemp.:	Max. +65°C

Stellantrieb

Typ:	05 ATEX
Funktion:	ohne automatische Rückstellung
Gehäuse:	Aluminium
Stellzeit für 90°:	10 Sekunden
Anschlussspannung:	24 VDC, 1.8 A (7.9 A)
Einschaltdauer:	15%
Elektroanschluss:	Kabelverschraubungen 2 x M20x1.5
Schutzart:	IP65
ATEX Schutzklasse:	II 2G Ex db IIB T6 Gb
Umgebungstemp:	-10°C / +50°C
Handnotbetätigung:	Innensechskant (Inbusschlüssel unter Antrieb)
Endlagenschalter:	Potentialfrei (auf/zu)
Schaltraumheizung:	Intern 5 Watt
Einbaulage:	Antrieb senkrecht stehend bis waagrecht liegend
Zulassung:	SVGW-W

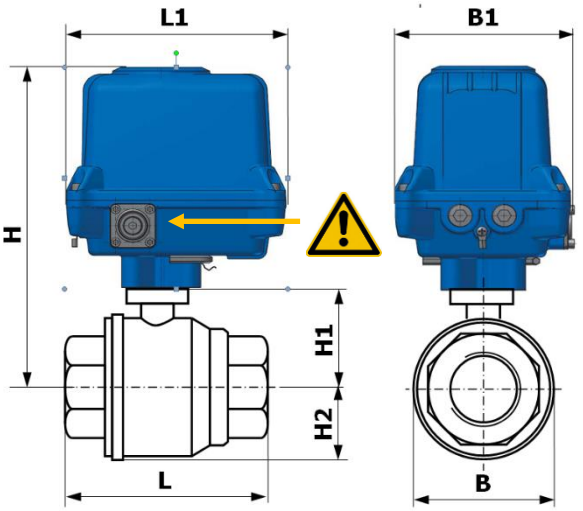

Mit optischer Stellungsanzeige

Abmessungen (mm)

Art.-No.	Rp	L	L1	B	B1	H	H1	H2
08 05 05XTW24ATEX	1/2"	75	175	40	125	235	35	20
08 05 07XTW24ATEX	3/4"	80	175	50	125	240	40	25
08 05 10XTW24ATEX	1"	90	175	60	125	255	55	30
08 05 12XTW24ATEX	1 1/4"	110	175	70	125	260	60	35
08 05 15XTW24ATEX	1 1/2"	120	175	85	125	270	70	45
08 05 20XTW24ATEX	2"	140	175	100	125	230	80	50

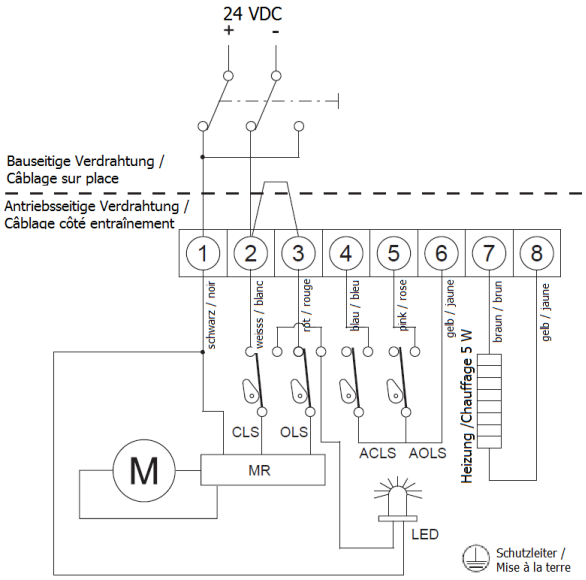

Elektroschema DIN A4 siehe Seite 2

Elektroanschluss

Elektroanschluss nach NIN und örtlichen Vorschriften.
NIN = Niederspannungs-Installations-Norm

Der Kugelhahn ist so zu installieren, dass die Handnotbetätigung jederzeit zugänglich ist.

Technische Änderungen und Irrtümer vorbehalten

Copyright by Hiltbrand Systemtechnik AG

Motorkugelhahn für Trinkwasser 1/2" - 2" 24 VDC ATEX

Elektroanschlussschema Stellantrieb Typ 05 ATEX

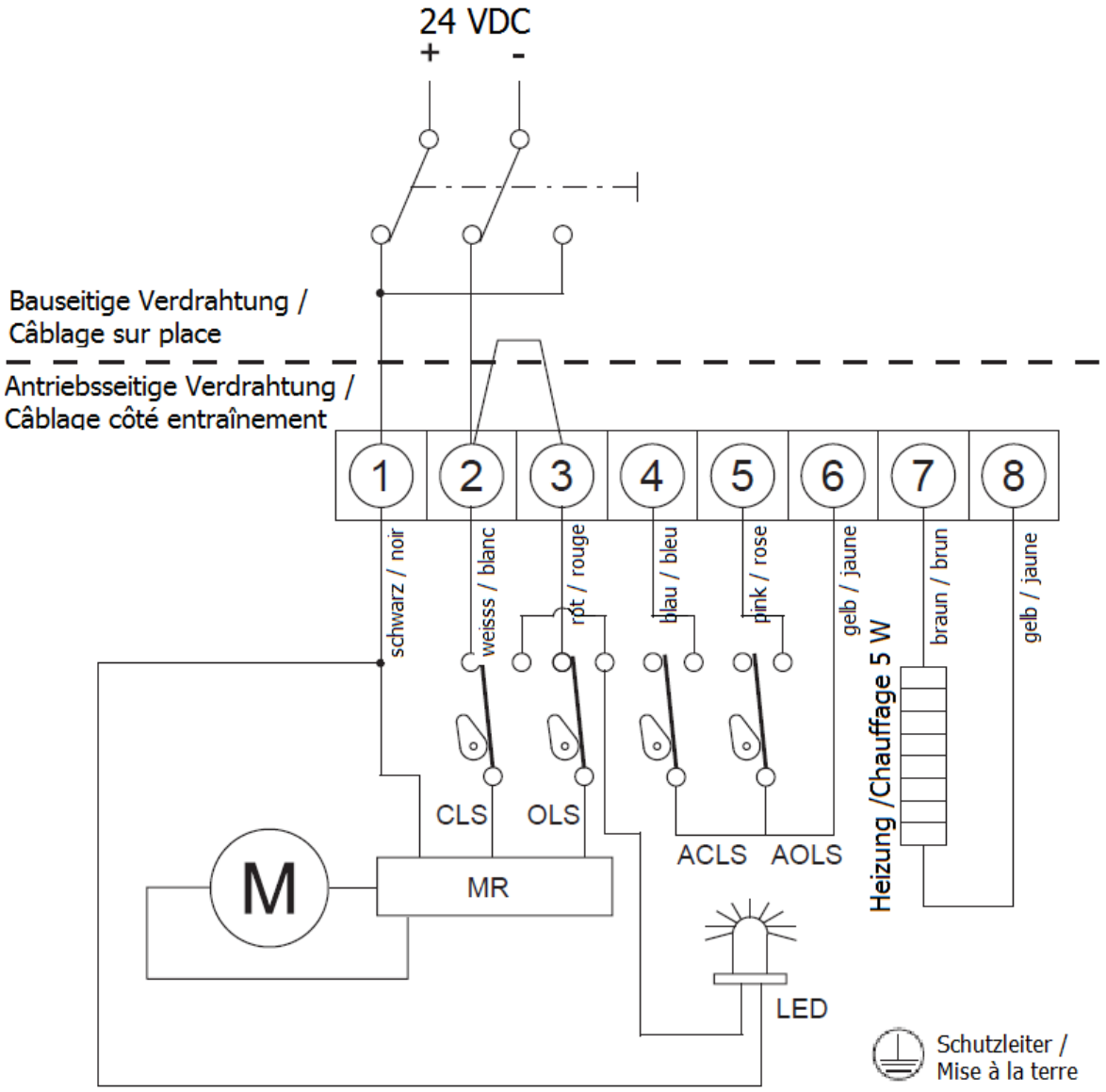

CLS	Endlagenschalter "zu"
OLS	Endlagenschalter "auf"
ACLS	Zus. Endlagenschalter zu"
AOLS	Zus. Endlagenschalter "auf"
MR	Motorsteuerung

Hinweis:
Klemme 7, 8 (Schaltraumheizung Antrieb) muss beim Einbau des Antriebs in einer feuchten Umgebung und/oder bei stark wechselnden Umgebungstemperaturen, zwingend angeschlossen werden!
Bei trockener Umgebung mit stabilen, normalen Raumtemperaturen ist die Schaltraumheizung nicht zwingend anzuschliessen.

Copyright by Hiltbrand Systemtechnik AG
Hiltbrand Systemtechnik AG · Eichlistrasse 17 · CH-5506 Mägenwil · ISO 9001 · ISO 45001
Telefon +41 (0)62 896 70 00 · info@hiltbrand.ch · www.hiltbrand.ch